SAMPLE 작업지시서

FABRIC	겉감		안감	부자재
	SWATCH 1	SWATCH 2	SWATCH 1	SWATCH 1

의뢰자	고수정	Tel.	010-9722-2934	의뢰일자	2023-03-03
부 서				납기일자	
작 업 처	JY&Lvina			SIZE	LADIES S SIZE
Brand	Fineday				
Description	High waisted brief			COLOR	Black
STYLE#	FDSB002				
샘플수량	1			원단	Kira REC
PTTN 단가				부자재	Cloud REC
단 가				총 금액	
GUIDE 단가				패턴의뢰번호	
구 분	SAMPLE			샘플의뢰번호	
용 도	SWIMWEAR			ITEM	

(세부내역)

FRONT

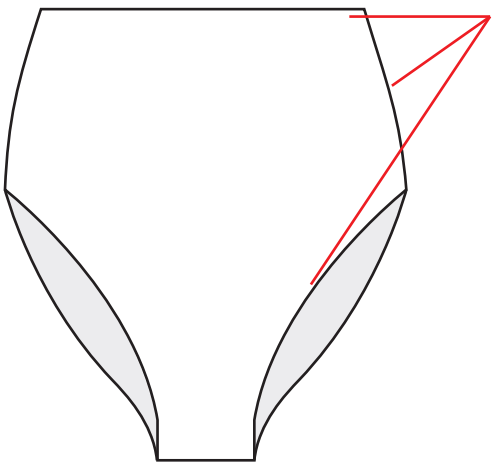

허리선, 사이드심, 레그오프닝
시접에 8mm 이밴드 삽입
라이닝 추가 하여 앞판 전체
탑스티칭 없이 무봉제 마감
Insert 8mm eband @waist,
sideseam & leg opening
Clean finish with lining

BACK

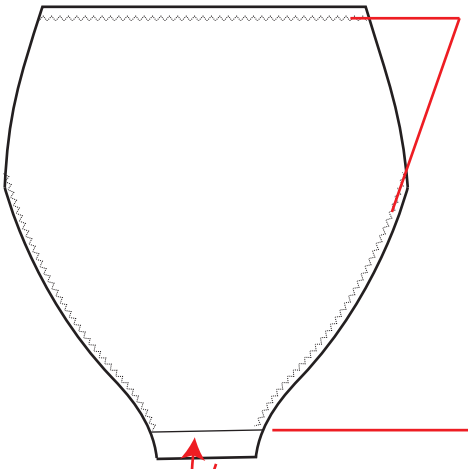

허리, 레그오프닝
시접에 8mm 이밴드 삽입
1/8“ 지도리 스티치
라이닝 추가
Insert 8mm eband @waist &
leg opeining
1/8” zigzag top stitch w/ lining

Insert 8mm eband @crotch seam

크로치 심
1” 넘어옵니다

Waist	23"
Waist drop	1/2"
Waist position from Hip	5"
HIP	26 1/2"
Crotch drop - hip to edge	8"
Crotch width - narrowest point	2 1/2"
Leg Opening	20 1/2"