SAMPLE 작업지시서

FABRIC	겉감		안감	부자재
	SWATCH 1	SWATCH 2	SWATCH 1	SWATCH 1

의뢰자	고수정	Tel.	010-9722-2934	의뢰일자	2023-03-03
부 서				납기일자	
작 업 처	JY&Lvina			SIZE	LADIES S SIZE
Brand	Fineday				
Description	Bandeau bikini top			COLOR	Black
STYLE#	FDST002				
샘플수량	1			원단	Kira REC
PTTN 단가				부자재	Cloud REC
단 가				총 금액	
GUIDE 단가				패턴의뢰번호	
구 분	SAMPLE			샘플의뢰번호	
용 도	SWIMWEAR			ITEM	

(세부내역)

FRONT

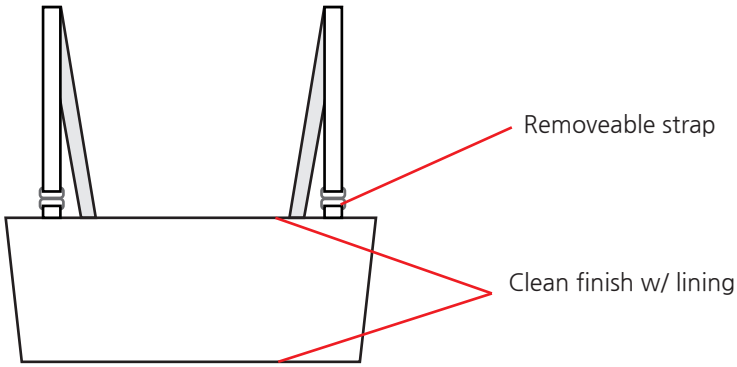

Front Inside

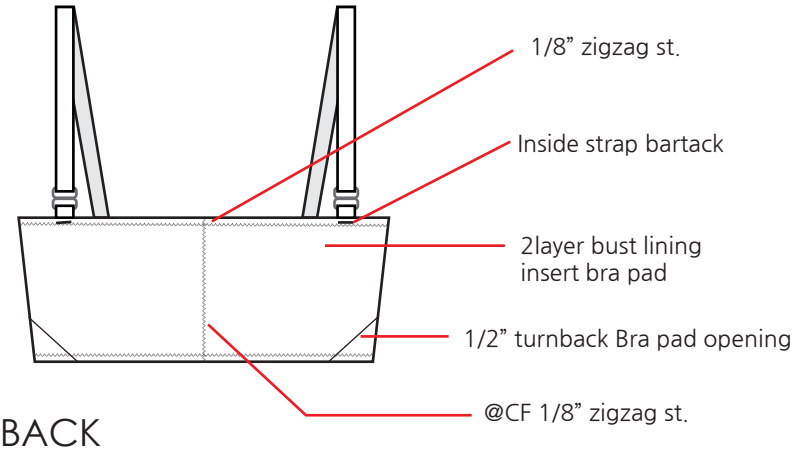

BACK

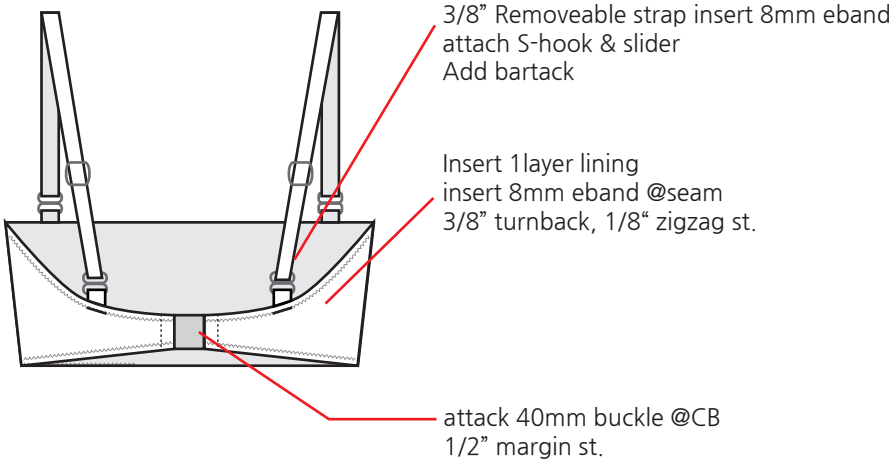

Top Length - CF	6"
Top Length - Side seam	4"
Top width @along	26 1/4"
Bottom width @along	23 5/8"
Shoulder Strap width	3/8"
Shoulder Strap length(adjustable)	18"