SAMPLE 작업지시서

FABRIC	겉감		안감	부자재
	SWATCH 1	SWATCH 2	SWATCH 1	SWATCH 1

의뢰자	고수정	Tel.	010-9722-2934	의뢰일자	2023-03-03
부 서				납기일자	
작 업 처	JY&Lvina			SIZE	LADIES S SIZE
Brand	Fineday				
Description	High waisted shorts			COLOR	Black
STYLE#	FDSB003				
샘플수량	1			원단	Kira REC
PTTN 단가				부자재	Cloud REC
단 가				총 금액	
GUIDE 단가				패턴의뢰번호	
구 분	SAMPLE			샘플의뢰번호	
용 도	SWIMWEAR			ITEM	

(세부내역)

FRONT

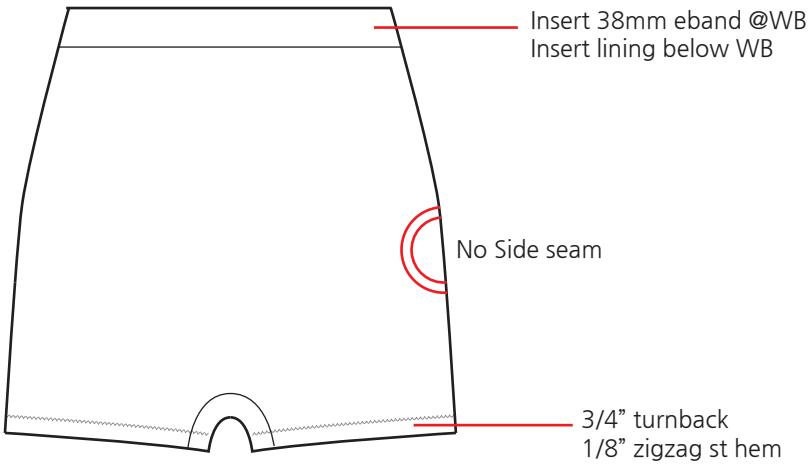

BACK

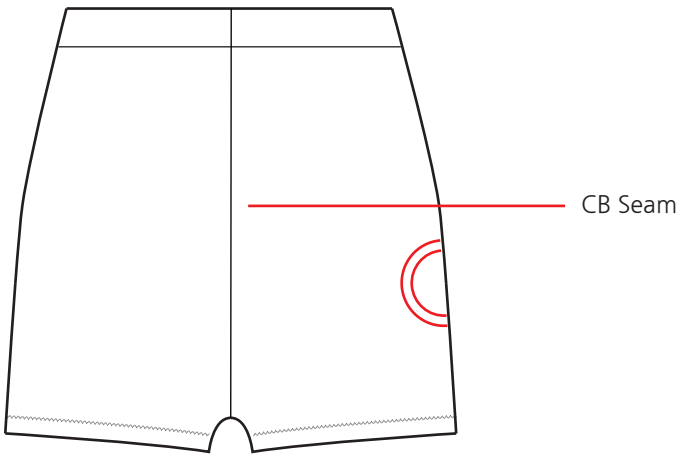

Waist @ edge	23"
Waist band height	1 1/2"
Waist drop	0"
Waist position from Hip @edge	5"
HIP	28"
Crotch drop - hip to edge	8"
Panel width @crotch	3"
Inseam - crotch to edge	2 3/4"
Leg opening	14 3/8"
Sideseam	12 3/4"